DUROLL®

COMPRESOR DE AIRE
SIN ACEITE

COMPRESOR DE AIRE SIN ACEITE

1. Gracias a sus características de bajo nivel de ruido, ahorro de energía, respeto al medio ambiente y seguridad en su uso, esta máquina se utiliza ampliamente en los sectores médico, de saneamiento, alimentario, de pruebas científicas, entre otros.

2. Uso del presostato:
1). Coloca el presostato en la posición «on» o «auto», conecta la alimentación eléctrica y la máquina se pondrá en marcha. De no ser así, reduzca la presión del tanque de aire a menos de 0,4 MPa.

2). Coloque el interruptor de presión en la posición «off», desconecte la corriente eléctrica y la máquina dejará de funcionar normalmente.

3). El interruptor de presión cuenta con una válvula de seguridad. Cuando la presión del tanque de aire supere los 0,9 MPa, la válvula de seguridad emitirá un zumbido de advertencia y descargará la presión automáticamente. Cuando se presente esta situación, revise y repare el presostato, asegurándose de que su presión de trabajo no exceda la nominal.

4). Al finalizar la jornada de trabajo, tire con el dedo del tapón del separador, asegurándose de purgar completamente toda el agua de su interior. (Es posible que algunos clientes hayan adquirido el compresor de aire sin separador de aceite, por lo que no es necesario que cumplan con los requisitos mencionados anteriormente).

5). La presión del aire de descarga se puede ajustar mediante la perilla del separador de aceite; al girarla en sentido horario, aumentará la presión de descarga, hasta un máximo igual a la presión del tanque de aire, y viceversa.

6). Si es necesario, ajusta la presión de trabajo del presostato. Primero, retira la carcasa del presostato y ajusta el perno M6 o utiliza otras herramientas adecuadas, como una llave inglesa. Gira en sentido horario para aumentar la presión de trabajo y en sentido contrario para disminuirla.

ADVERTENCIAS: Para garantizar un funcionamiento seguro, desconecte la alimentación eléctrica antes de realizar los procedimientos mencionados anteriormente.

3. Requisitos de uso:

1). El ambiente de almacenamiento y transporte debe mantenerse entre 40 ℃ y 50 ℃, con una humedad relativa ≤95 %.

2). El entorno de trabajo debe mantenerse seco, limpio y bien ventilado, con una temperatura ambiental entre -5 ℃ y 40 ℃, y una humedad relativa ≤80 %.

3). Mantenga la máquina alejada de condiciones de humedad, inflamabilidad y polvo.

4). Coloque la máquina sobre una superficie plana, sin inclinaciones.

5). El voltaje no debe ser inferior ni superior al 10 % del valor nominal.

6). Para evitar lesiones, está prohibido tocar cualquier pieza que alcance altas temperaturas durante el funcionamiento, como la culata, el tubo de escape, la válvula unidireccional, etc.

7). Asegúrese de que la sección transversal del cable eléctrico sea ≥1,5mm² y que tenga la longitud adecuada.

8). El uso se limita al suministro de aire para herramientas neumáticas; no se debe dirigir el aire expulsado directamente hacia personas u otros animales.

9). Asegúrese de que la máquina esté en estado «APAGADA» antes de encenderla.

10). Queda prohibida cualquier colisión bajo cualquier circunstancia. Para evitar movimientos provocados por presiones externas, debe tomar medidas efectivas de inmediato.

4. Mantenimiento:
Atención especial. Para evitar lesiones, todo mantenimiento debe realizarse con la máquina apagada y asegurándose de que no haya presión en el tanque.

1). Mantener siempre limpio el compresor de aire.

2). Al menos dos veces por semana, vaciar todo el líquido del tanque. Una vez en funcionamiento, asegúrate de que la presión del tanque de aire sea inferior a 0,1 MPa.

3). Para mantener la precisión de la válvula de seguridad en cualquier condición, cuando la presión del tanque de aire alcance entre 0,5 y 0,7 MPa, tire ligeramente de la válvula de seguridad; esta podrá descargar libremente. Si presiona el eje, se restablecerá.

4). Limpia la válvula de aire cada 500 horas de uso y reemplaza el elemento silenciador. Reemplaza el anillo de pistón cada 1500 horas.

5). Realiza pruebas de presión en los tanques de aire cada 2 años y revisa la doble pared anualmente. Si se detecta óxido grave, daños por impacto o fallas en las pruebas, el tanque debe desecharse por estar inservible.

6). Para liberar la presión del tanque de aire, muévelo libremente.

5. Tabla de resolución de problemas:

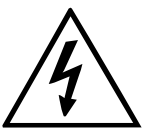

Peligro por electricidad



Se enciende automáticamente sin ningún aviso



Lee el manual



No debes abrir la válvula antes de reparar el tubo flexible de aire



Peligro por alta temperatura



Desconecta la electricidad



Conecta la electricidad

TABLA DE SOLUCIÓN DE PROBLEMAS		
PROBLEMA	**POSIBLES CAUSAS**	**MEDIDA CORRECTA**
El compresor no funciona.	1. Conéctalo a la toma de corriente. 2. Revisa el fusible o el disyuntor. 3. Reinicia el disyuntor. 4. El motor se reiniciará cuando se enfríe (aprox. 15 minutos). 5. Ponte en contacto con un centro de servicio autorizado.	1. No hay energía eléctrica. 2. Fusible quemado. 3. Disyuntor abierto. 4. Presostato defectuoso. 5. Comuníquese con un centro de servicio autorizado.
El motor funciona, pero no hay presión.	1. Verifica con un voltímetro (105 V). 2. Ponte en contacto con un centro de servicio autorizado. 3. Coloca el interruptor en la posición OFF durante 15 segundos, luego, colócalo en la posición AUTO.	1. Bobinado del motor. 2. Presostato. 3. Aire comprimido en el cilindro.
Se quema el fusible o se dispara el disyuntor	1. Verifique que el fusible sea el adecuado. Utilice un fusible de retardo. 2. Desconecte otros aparatos eléctricos del circuito. 3. Comuníquese con un centro de servicio autorizado.	1. Fusible suelto o inadecuado. 2. Otros aparatos eléctricos en el mismo circuito. 3. Motor defectuoso. 4. Suministro eléctrico inadecuado.
El protector térmico contra sobrecargas se activa repetidamente	1. Verifique la ventilación. 2. Mueva el compresor a un área bien ventilada.	1. Conexiones sueltas (accesorios, tuberías, etc.). 2. Compresor ubicado en un área con ventilación deficiente.
Ruido excesivo	1. Apriete las conexiones. 2. Reemplace las piezas de montaje defectuosas.	1. Conexiones sueltas (racores, tuberías, etc.). 2. Piezas de montaje defectuosas.
Vibración excesiva	1. Apriete los pernos de montaje. 2. Reemplace el ventilador. 3. Comuníquese con un centro de servicio autorizado.	1. Tornillos de montaje sueltos. 2. Ventilador roto. 3. Desequilibrio del motor.
El compresor funciona continuamente	1. Reduzca el consumo de aire. 2. Reemplace el presostato.	1. Presostato defectuoso. 2. Consumo excesivo de aire.
El flujo de aire es menor de lo normal	1. Limpie o reemplace el filtro. 2. Repare las fugas de aire. 3. Apriete las conexiones.	1. Filtro de entrada obstruido. 2. Fugas de aire. 3. Conexiones sueltas.

ESTRUCTURA DE LA BOMBA DE AIRE OLF550/OLF750

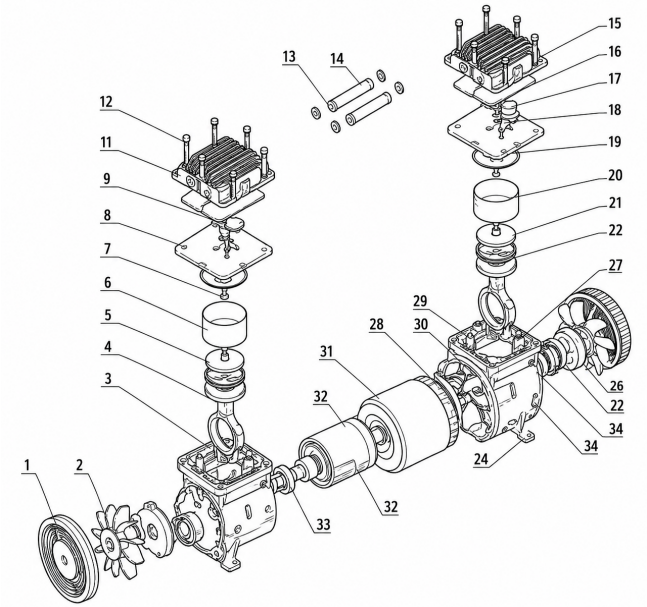

LISTA DE PIEZAS DE LA BOMBA DE AIRE OLF550/OLF750

N°	DESCRIPCIÓN	Cant.	N°	DESCRIPCIÓN	Cant.
1	TAPA LATERAL	2	18	PLACA DE VÁLVULA	2
2	VENTILADOR IZQUIERDO	1	19	VÁLVULA DE ADMISIÓN	2
3	CARTER IZQUIERDO	1	20	AMORTIGUADOR METÁLICO	2
4	ELECTRODO DE CONEXIÓN	2	21	VENTILADOR DERECHO	1
5	ANILLO DE PISTÓN	2	22	CIGÜEÑAL	2
6	PLACA DE SUJECIÓN	2	23	COJINETE 6006-Z7	2
7	TORNILLO M6*16 (2)	2	24	TORNILLO M6*8 II	4
8	CILINDRO	2	25	TORNILLO M5*20	2
9	ANILLO DE SELLADO DEL CILINDRO	2	26	CARTER DERECHO	1
10	ANILLO DE SELLADO DE LA TAPA DEL CILINDRO	2	27	ANILLO DE SUJECCIÓN DE ALAMBRE	1
			28	PERNO M*152	2
11	TAPA DEL CILINDRO	2	29	TORNILLO M5*120	2
12	TORNILLO M5*25	12	30	AMORTIGUADOR DE RESORTE 5	4
13	ANILLO DE SELLADO «O»	4	31	ESTATOR	1
14	CONECTOR PPE二	2	32	PERNO	2
15	TORNILLO M4*6	4	33	ROTOR	1
16	PIEZA DE SUJECIÓN	2	34	COJINETE 6203-22	2
17	VÁLVULA DE ESCAPE	2			

ESTRUCTURA DE LA BOMBA DE AIRE F1100

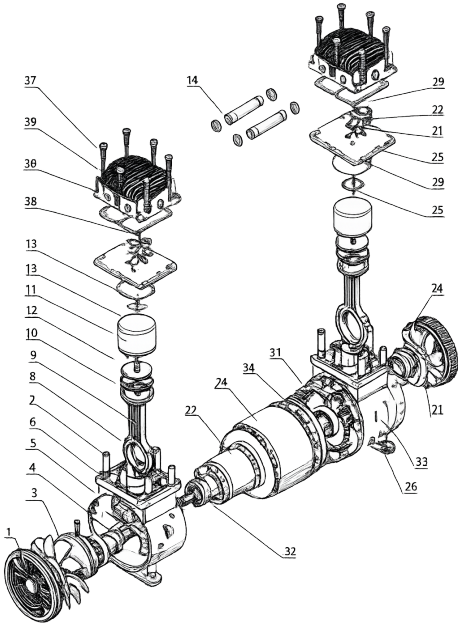

LISTA DE PIEZAS DE LA BOMBA DE AIRE F1100

N°	DESCRIPCIÓN	Cant.	N°	DESCRIPCIÓN	Cant.
1	TORNILLOS 4.2	4	19	TUBO DE CONEXIÓN	2
2	TAPA LATERAL	2	20	TORNILLO M4*6	4
3	VENTILADOR LRT	1	21	AJUSTE	2
4	TORNILLO M5	4	22	VÁLVULA DE ESCAPE	2
5	CÁRTER IZQUIERDO	1	23	PLACA DE VÁLVULAS	2
6	SOPORTE AJUSTABLE	12	24	VÁLVULA DE ADMISIÓN	2
7	TORNILLO M5*20	2	25	AMORTIGUADOR METÁLICO	2
8	CONNBCTROD II	2	26	VENTILADOR	1
9	ANILLO DE PISTÓN	2	27	CIGÜEÑAL	2
10	PLACA DE FIJACIÓN	2	28	COJINETE 6908-ZZ	2
11	TORNILLO M6*16	2	29	TORNILLO M6*8	4
12	CILINDRO	2	30	ANILLO DE COJINETE Φ40	2
13	ANILLO DE SELLADO DEL CILINDRO	2	31	CARCASA DEL CIGÜEÑAL DERECHA	1
14	ANILLO DE SELLADO DE LA TAPA DEL CILINDRO	2	32	ANILLO DE SUJECIÓN DE ALAMBRE	1
			33	TORNILLO M5*18 (2)	4
15	TAPA DEL CILINDRO	2	34	AMORTIGUADOR DE RESORTE 05	4
16	TORNILLO M66	12	35	ESTATOR	1
17	AMORTIGUADOR DE RESORTE	12	36	ROTOR (2)	1
18	ANILLO DE SELLADO «O»	4	37	COJINETE 6204-ZZ	2